Office furniture
Cupboard - BU419

assembly instruction

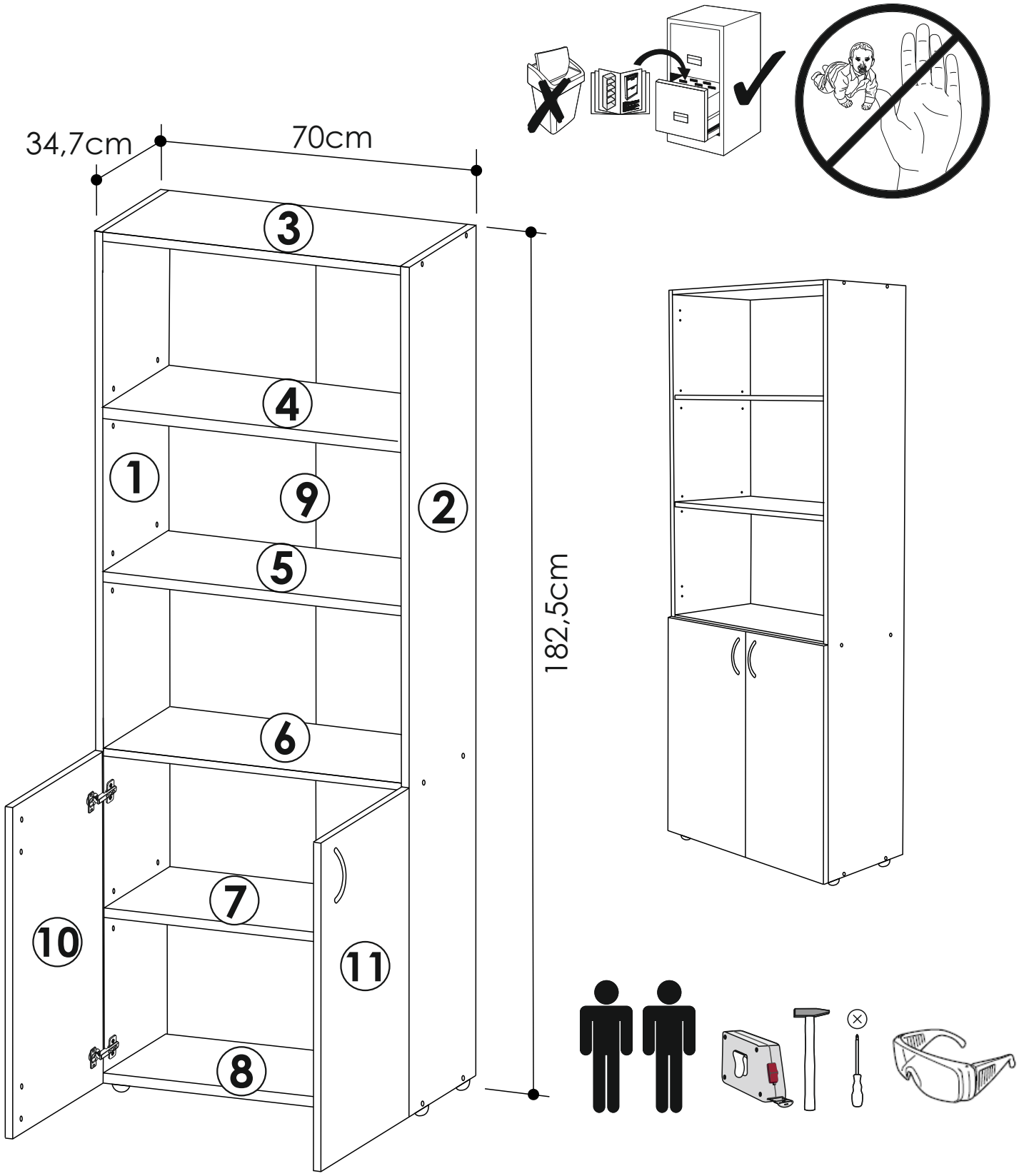

List of fittings

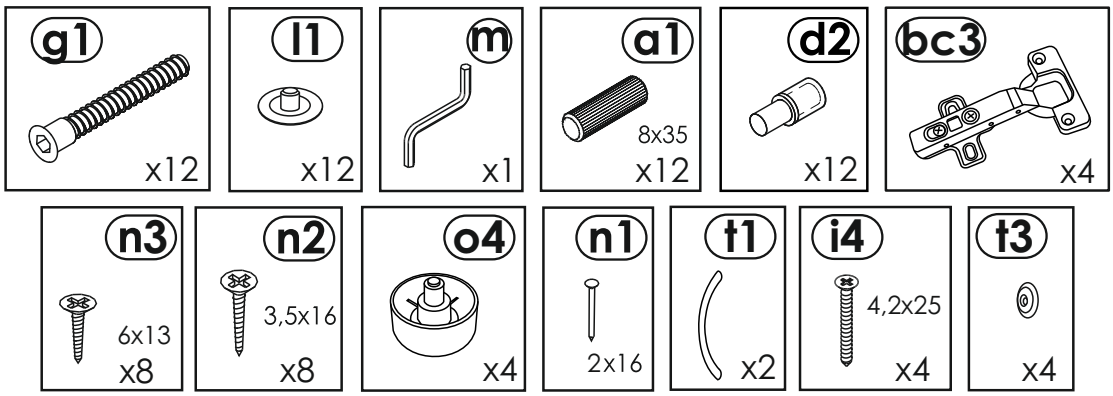

Parts list

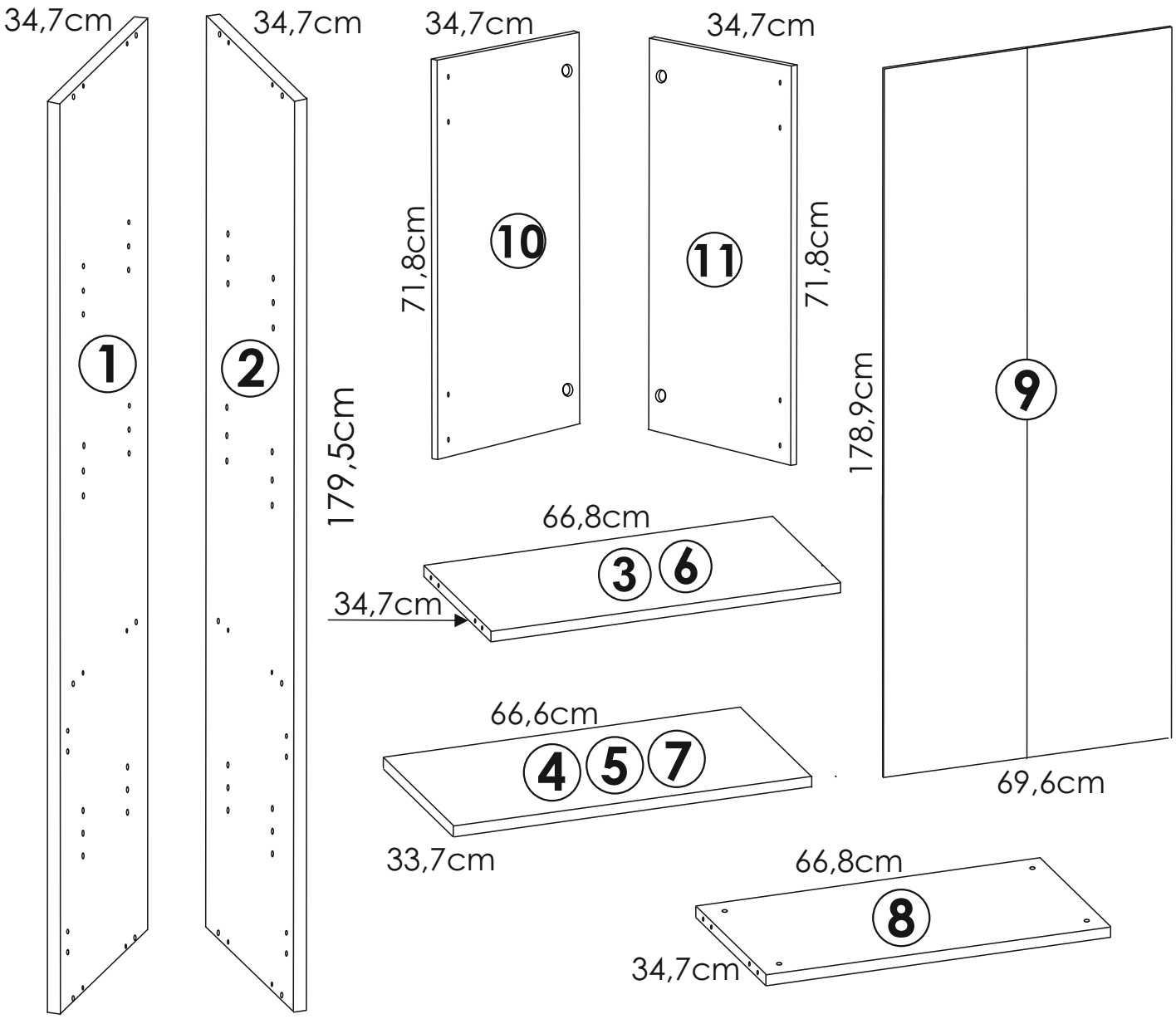

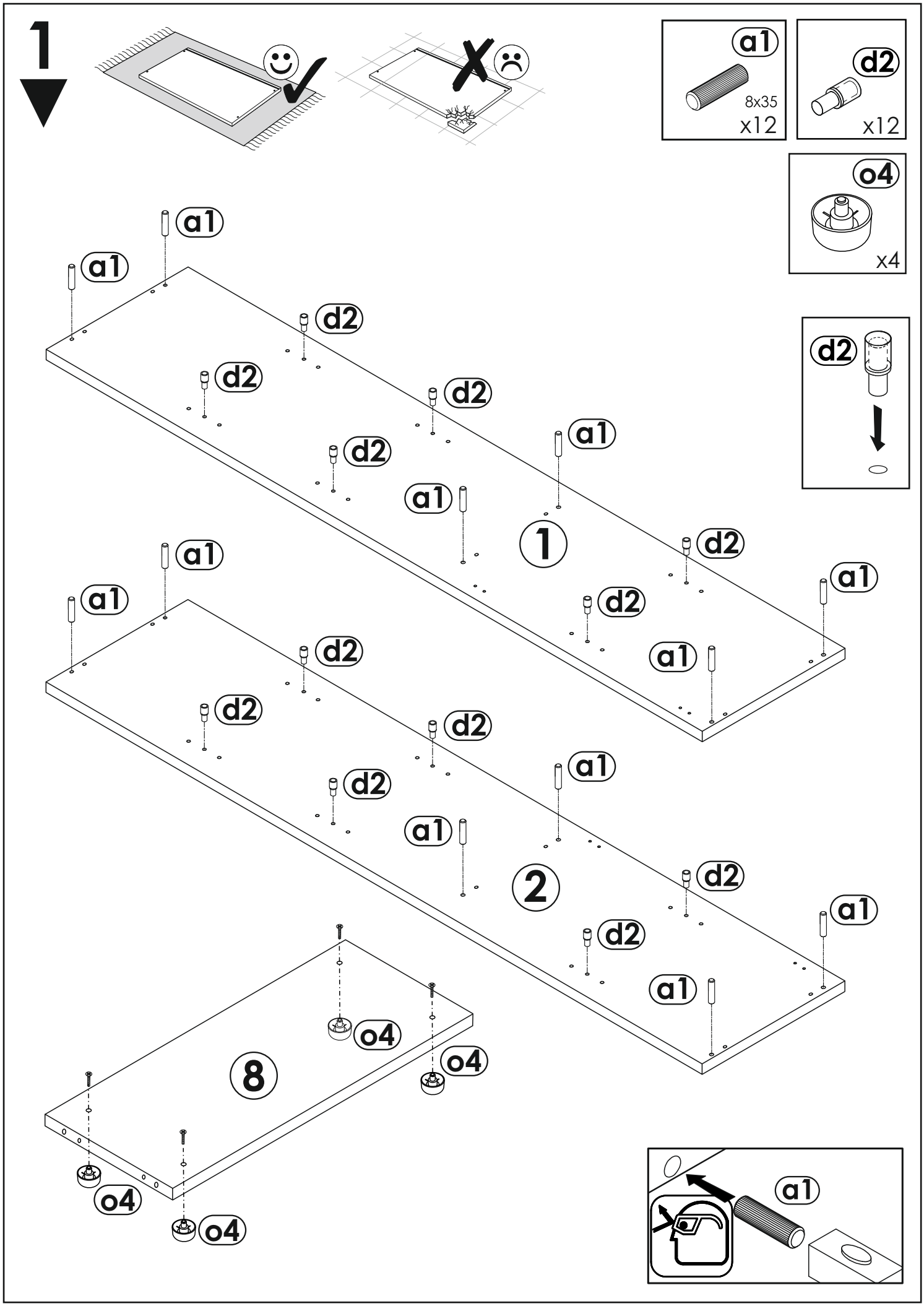
1
a1
8x35
x12
d2
x12
o4
x4
d2
a1
d2
d2
d2
d2
a1
a1
1
d2
a1
a1
a1
d2
d2
d2
d2
a1
a1
2
d2
a1
d2
a1
8
o4
o4
o4
o4
a1

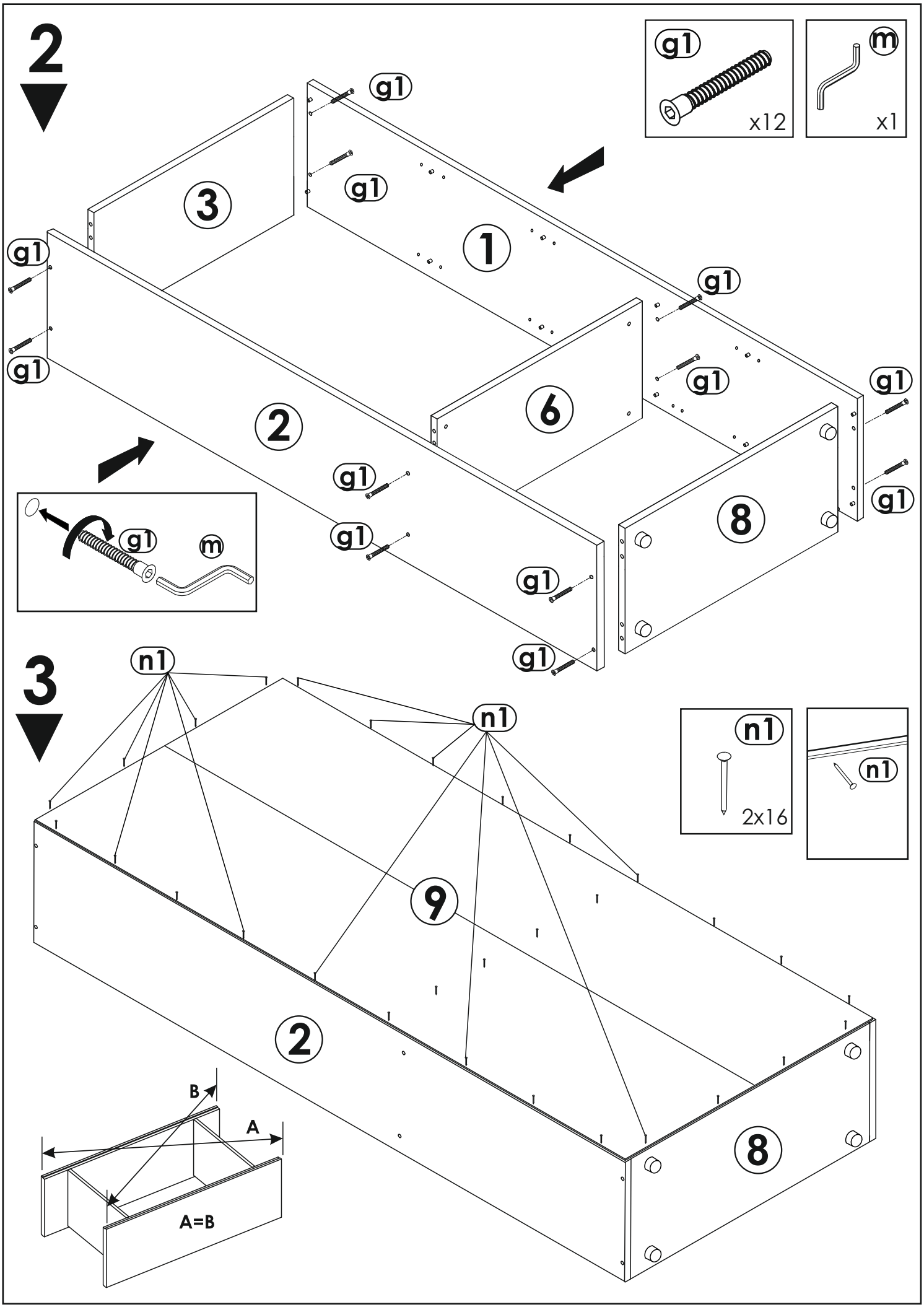
2
g1
x12
m
x1
3
1
2
6
8
m
3
n1
2x16
9
2
8
B
A
A=B

4

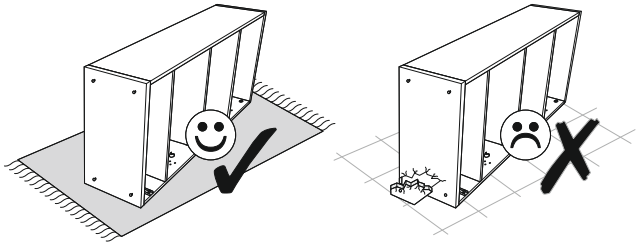

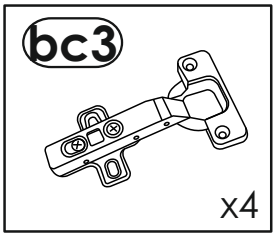
bc3
x4

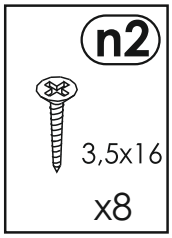
n2
3,5x16
x8

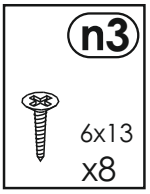
n3
6x13
x8

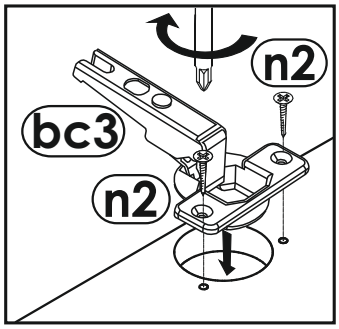
n2
bc3
n2

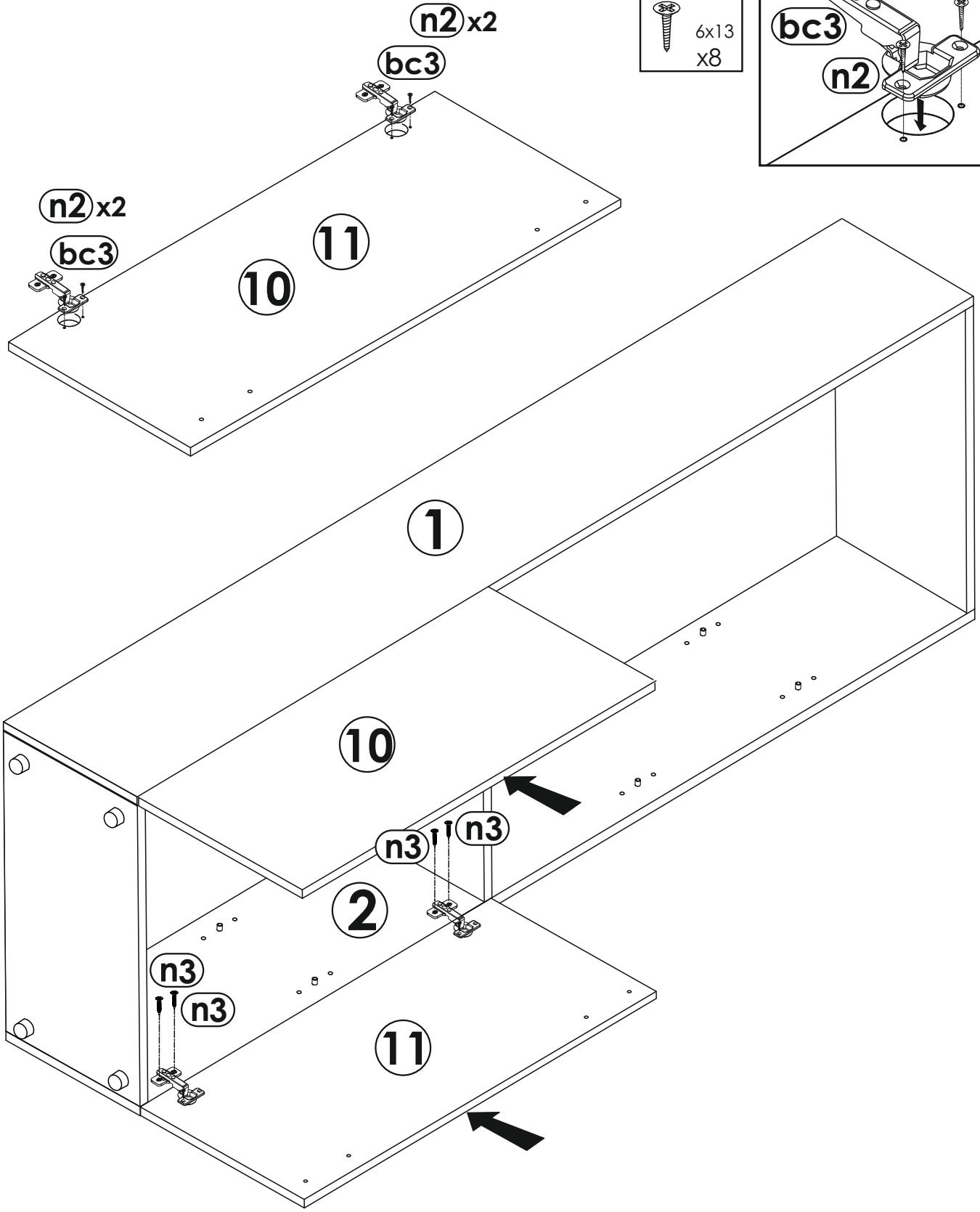
n2 x2
bc3
n2 x2
bc3
11
10
1
10
n3
n3
2
n3
n3
11

5

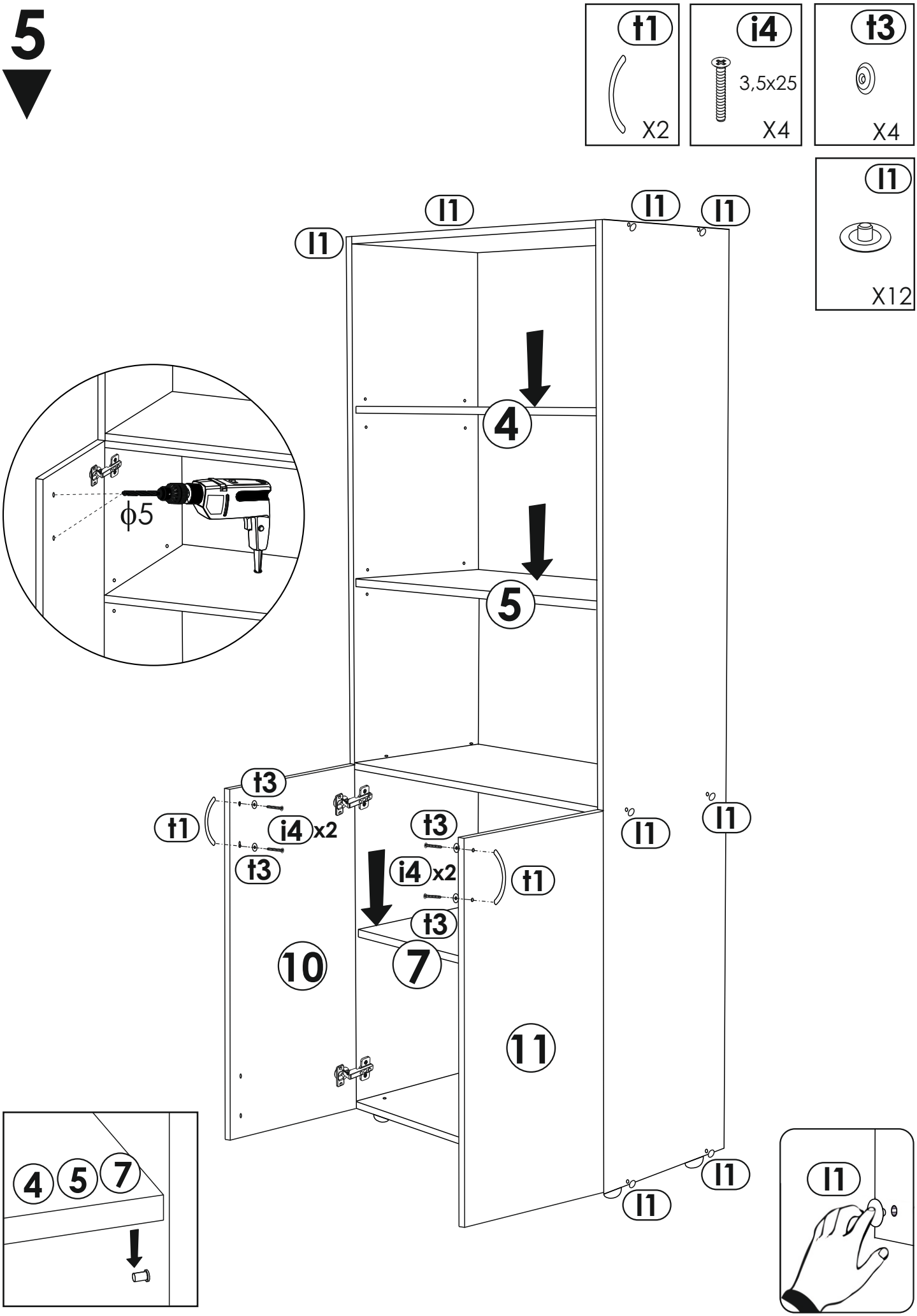
t1
X2
i4
3,5x25
X4
t3
X4
l1
X12
l1
l1
l1
l1
4
5
ϕ5
t3
t1
i4 x2
t3
t3
i4 x2
t1
t3
10
7
11
l1
l1
l1
l1
4
5
7
l1